TIETJEN
DAS ORIGINAL

TIETJEN PRALLSICHERMÜHLE TYP TICM

DIE TIETJEN PRALLSICHTERMÜHLE FÜR HOHE ANFORDERUNGEN AN DIE FEINHEIT UND DAS KORNSPEKTRUM

Die Prallsichtermühle Typ TICM ist für die Feinstvermahlung in der Fisch- und Garnelenfutterproduktion konzipiert. Sie kombiniert effizientes Vermahlen mit präziser Klassifizierung in einer einzigen Maschine.
Der entscheidende Vorteil der TICM ist das enge Kornspektrum mit genauer Trennung von 100 µm bis 400 µm.

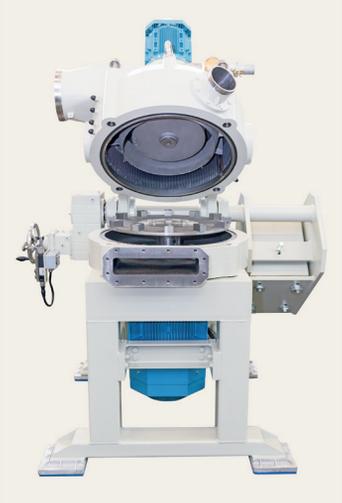

TECHNISCHE DETAILS

- Robustes Design, Druckstoß bis 10 bar
- Optimiertes Mahlkammerdesign für temperaturempfindliche Produkte, Energieeffizienz und geringen Verschleiß
- Einfacher Zugang zur Mahlkammer
- Einfache Reinigung und Wartung
- Direktantriebskonzept: Energieeffizient, kompakt, wartungsarm, leise
- Scharfe Oberkornbegrenzungen und steile Partikelgrößenverteilungen

STANDARD LIEFERUMFANG

- Mühlenmotor: geeignet für FU-Betrieb
- Sichtermotor: geeignet für FU-Betrieb
- Luftstrommessung inkl. Temperatur und Druck für die Luftstromregulierung über die PLC-Schnittstelle
- Druckmessung vor der Vermahlung
- Druckmessung nach der Vermahlung

Prallsichtermühle	**TICM 800**	**TICM 1000**	**TICM 1300**	**TICM 1600**
Mühlenmotor (kW)	75	100	160	250
Sichtermotor (kW)	5,5	11	15	37
Einspeisesystem				
Dosierschnecke	TTS 170 / 1,5 kW	TTS 170 / 2,2 kW	TTS 2170 / 4,4 kW	TTS 2220 / 4,4 kW
Luft-Gravitations-Abscheider	AGS 200	AGS 300	AGS 500	AGS 650
Filtersystem				
Filterfläche (m^2)	70	102	158	214
Radialer Ventilator (m^3/min/kW)	96 / 90	150 / 110	240 / 160	380 / 250
Zellenradschleuse (kW)	0,75	0,75	1,1	1,1
Geschätzte Leistung				
< 100 µm 98 d (t/h)	0,75	1,2	1,9	3
< 200 µm 98 d (t/h)	2	3,5	5	8,5
< 300 µm 98 d (t/h)	3	5	7,5	11,5
< 400 µm 98 d (t/h)	4	6	9	14,5

* Basierend auf typischen Fischfutterrezepten / Vormischungen mit max. 8% Fett inkl. überarbeiten. Diese Daten sind Richtwerte, die je nach Rezeptur sowie Herkunft und Qualität des Rohmaterials variieren können.

TIETJEN
DAS ORIGINAL

TIETJEN-FEIN-VERMAHLUNGSSYSTEM

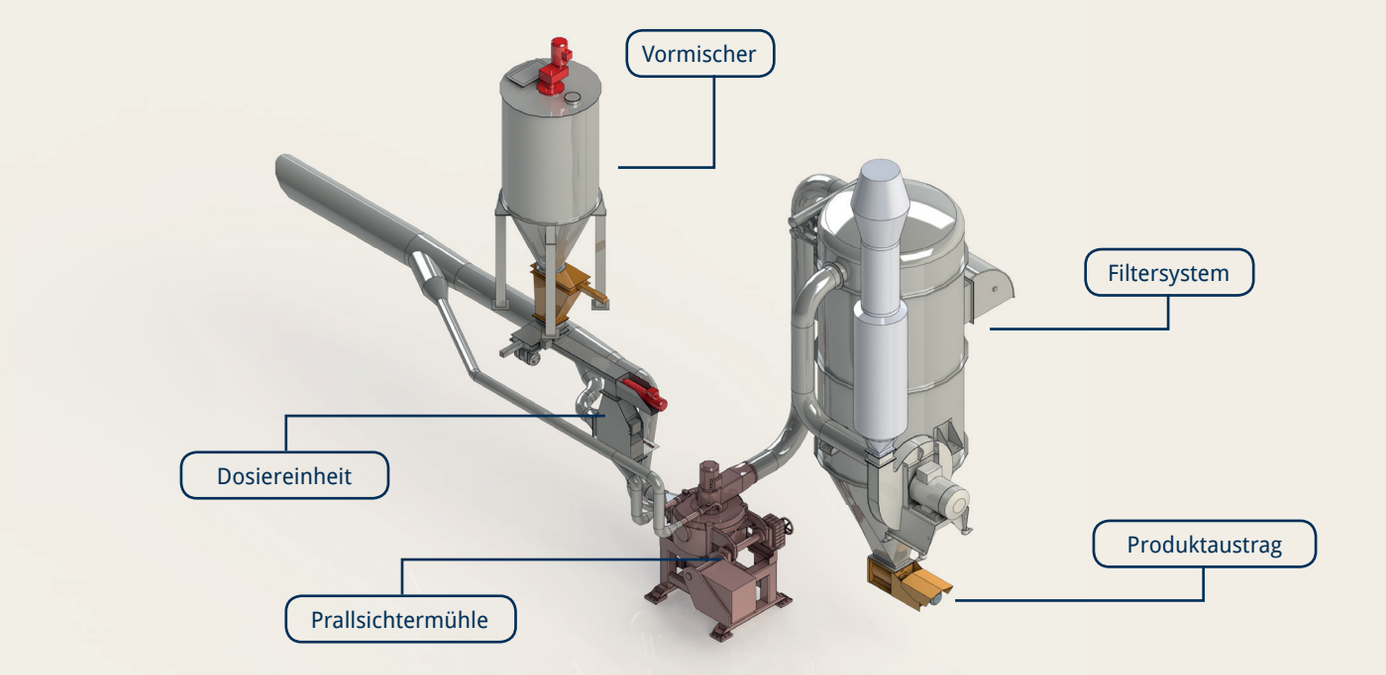

VERMAHLUNG- UND KLASSIFIZIERUNG

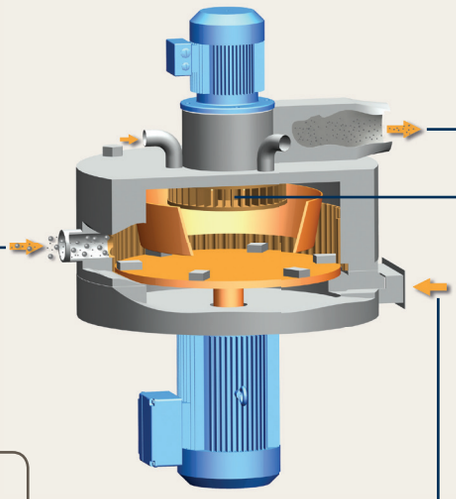

1 VERMAHLUNG
Das Mahlgut wird pneumatisch in die Vermahlungszone gesaugt und dort von speziellen Hämmern erfasst und mit hoher Geschwindigkeit gegen die umlaufende Prallfläche geschleudert und zerkleinert.

4 FEINES PRODUKT
Das feine Produkt verlässt die Mühle durch den Auslass und wird mit dem Luftstrom in die Filtereinheit transportiert, wo das Mahlgut von der Transportluft getrennt wird.

3 KLASSIFIZIERUNG
Das gemahlene Produkt wird über den Luftstrom zum integrierten Sichterrad transportiert, das die Partikel nach Größe trennt. Zu grobe Partikel werden abgewiesen und zur weiteren Zerkleinerung in die Mahlzone zurückgeführt. Die Feinheitsgrad kann durch die Drehgeschwindigkeit des Sichtrades variabel eingestellt werden.

2 LUFTEINLASS
Die Hauptluftzufuhr gelangt über einen Lufteinlass unterhalb der Mahlscheibe in die Mühle. Die Mahlscheibe dreht sich mit einer Spitzengeschwindigkeit von 70 bis 120 m/s.

Tietjen Verfahrenstechnik GmbH
Vor der Horst 6 • D-25485 Hemdingen
T: +49 (0) 4106 6333-0
F: +49 (0) 4106 81444
info@tietjen-original.com
www.tietjen-original.com
Recht auf Änderung vorbehalten
Stand 06/2019